型號 BS900

使用手冊

POWERTEC®

桌上型 9" 帶鋸機

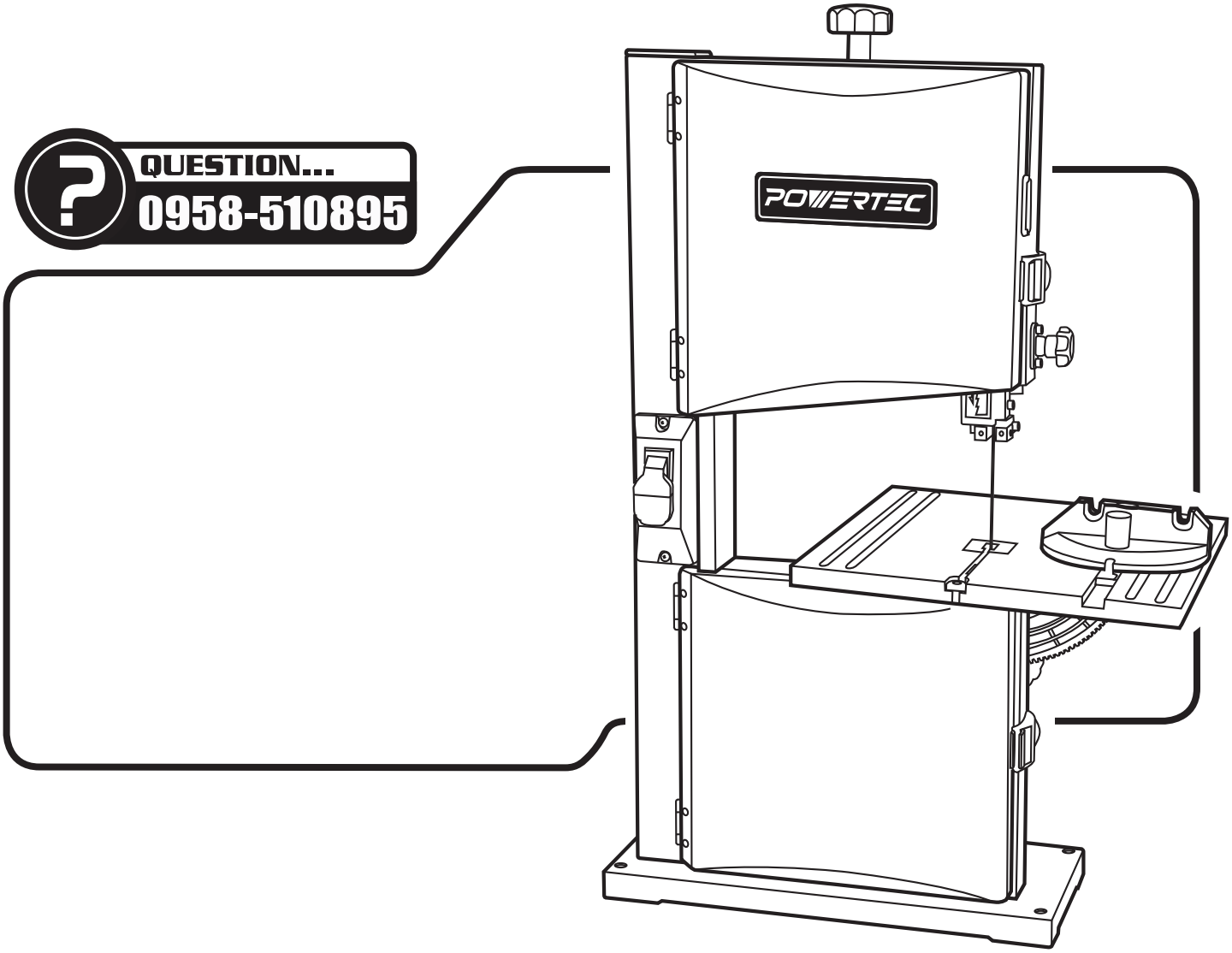

請造訪我們的網站 www.dubois.com

重要事項: 使用前請閱讀本手冊

12-0506

目錄

章節 頁碼

準備 1

工作準備
工作區域準備
應維護的工具
瞭解如何使用工具

組裝 2

拆封
安裝工作台總成
安裝帶鋸機
電源
接地說明
延長線
馬達

操作 5

說明
安全注意事項
ON/OFF 開關
更換帶鋸鋸條
調整鋸條循跡機構
調整鋸條張力
調整鋸條導件
角度規
鋸條寬度
鋸條間距
輪廓鋸切
斜切

維護 8

清潔
潤滑
讓工具保持良好狀態

故障排除 9

零件圖和清單 10

產品規格

90° 喉部深度	229mm
90° 最大切割深度	92mm
45° 最大切割深度	51mm
工作台尺寸	298mm x 298mm
工作台傾斜	0° 至 45°
輪徑	24cm
鋸條長度	157mm
鋸條寬度	3.1mm- 9.5mm
鋸條速度	2460 FPM
整體尺寸	51cm x 33cm x 74cm

⚠警告

為了您的安全，請在使用任何工具或設備之前閱讀並瞭解所有警告和操作說明。

⚠警告

操作電動工具產生的粉塵已知是會導致癌症、先天缺陷或其他生殖傷害的化學物質。為了減少接觸這些化學物質，請在通風良好的區域工作並使用經認可的安全設備。使用此類工具時，請務必配戴經認可且合適的面罩或呼吸器。

⚠警告

未遵守這些規則可能導致重傷。請記住，即使只是一時的疏忽，也有可能導致重傷。

工作準備

- 穿著合適的服裝。請勿穿戴寬鬆的衣服、手套、領帶、戒指、手環或其他可能被工具可動部分捲入的首飾。
- 建議穿防滑防護鞋。戴上防護帽以包住長髮。
- 配戴眼部和耳部防護裝備。務必使用護目鏡。眼部防護裝備應符合ANSI Z87.1 標準。耳部裝備應符合ANSI S3.19 標準。
- 如果操作會產生粉塵，請戴面罩或防塵罩。
- 保持警覺並清楚地思考。疲勞、飲酒或服用導致嗜睡的藥物後，切勿操作電動工具。

工作區域準備

- 讓工作區域保持乾淨。凌亂的工作區域和工作台會引發意外。
- 工作區域應有充足的照明。
- 請勿在危險環境中使用機器。在潮濕場所或雨中使用電動工具可能導致觸電或觸電致死。
- 三腳插頭應直接插入正確接地的三腳插座。
- 使用合適的延長線。確保延長線處於良好狀態。它應有接地插腳且應為正確的規格。
- 勿讓兒童和非相關人員靠近。工作區是潛在的危險環境。兒童和非相關人員可能會受傷。
- 使用掛鎖、主開關做為工作區防童措施，或取下開關鑰匙以防止意外使用電動工具。
- 它應有接地插腳且應為正確的規格。

工具維護

- 檢查前，將機器轉到「OFF」並中斷機器與電源的連接。
- 將所有工具和機器維持在最佳狀態。讓工具保持乾淨，以確保最佳、最安全的性能。
- 遵照潤滑和更換配件的說明。
- 檢查是否有損壞的零件。檢查可動部分的對準、連接、破損、安裝以及任何可能影響工具操作的其他情況。
- 未妥善維護的工具和機器可能進一步損壞工具或機器及／或導致傷害。
- 應修理或更換損壞的防護裝置或任何其他零件。請勿修理到暫時能用的狀態。

工具操作

- 避免意外啟動。插入插頭前，先確定工具處於「OFF」位置。
- 使用合適的工具執行工作。請勿強行使用工具或附件執行非其預定用途的工作。
- 更換零件時，將工具中斷連接。
- 請勿強行將工件放在機器上。可能導致機器損壞及/或傷害。
- 切勿讓工具無人看管。關閉電源，完全停止前請勿離開工具。
- 請勿過度伸展。失去平衡可能會使您跌入工作機器中，造成傷害。
- 切勿站在工具上。如果工具傾倒或您意外接觸切割工具，可能會發生傷害。
- 熟悉工具。使用前先瞭解工具的操作方式、用途和特定限制。
- 使用規格正確的合適延長線。延長線應有接地插腳，並且應處於良好狀態。
- 正確處理工件。讓雙手遠離可動部分。
- 如果工具卡住，請關閉機器。

注意：注意安全！安全是操作員常識和使用工具時隨時保持警覺的結合。

⚠警告

依照說明組裝完成之前，請勿嘗試操作工具。

拆封

請參考圖 1。

- 打開包裝前，先檢查是否有貨運損壞。如果發現貨運損壞，請立即向承運商提出索賠。
- 檢查以確保所有零件都在。如果缺少零件，請立即聯繫客戶服務中心。
- 本帶鋸機出貨時已大部分組裝完畢。使用前需要一些額外的組裝、安裝和調整。
- 組裝前先找出下列零件：
  A.角度規總成
  B.工作台總成
  C.含墊圈鎖定把手
  D.工作台鎖定嵌件總成
  E.10/12 mm 扳手、2 內六角扳手

圖 1（不按比例）

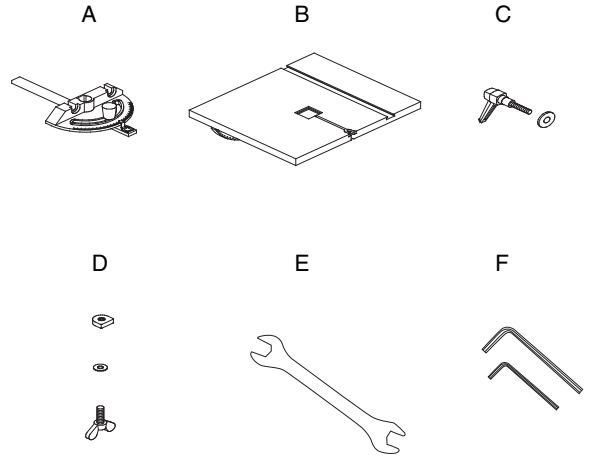

注意：如果缺少零件，請勿嘗試組裝。
使用操作手冊訂購替換零件。

安裝工作台總成

請參考圖 1 和 2

- 找出並拆下耳軸旋鈕。
- 將工作台鎖定嵌件總成從工作台上拆下。
- 將工作台總成放在鋸框上。
- 裝回並固定耳軸旋鈕。
- 使用隨附的含墊圈鎖定螺絲把手將工作台總成固定至鋸框。
- 裝回工作台鎖定嵌件總成。
- 確認鋸條循跡和張力並正確設定鋸條導件後，校正工作台傾斜位置。使用組合角尺，使工作台與鋸片垂直並將傾斜計的指針歸零。

圖 2

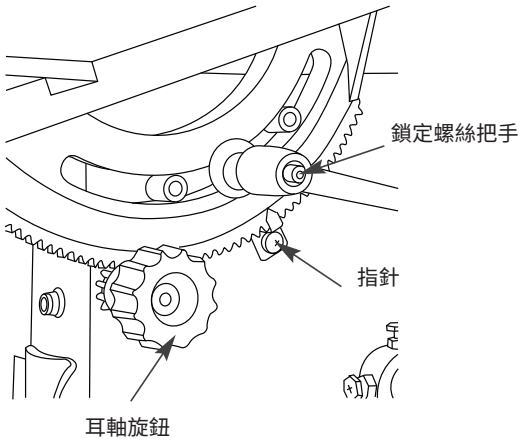

安裝帶鋸機

請參考圖 3

- 帶鋸機必須安裝在具有正確電源的明亮區域。
- 帶鋸機底座上有四個安裝孔。如果工作台表面上沒有預鑽的孔，則鑽出四個孔。
- 帶鋸機可以安裝在工作台或工具架上，方式是使用螺栓、鎖緊墊圈和六角螺帽。(未隨附安裝五金)
- 帶鋸必須用螺栓固定至堅固且水平的表面。
- 操作時，移動工件必須有足夠的間隙。必須有足夠的空間來安全操作機器。

圖 3

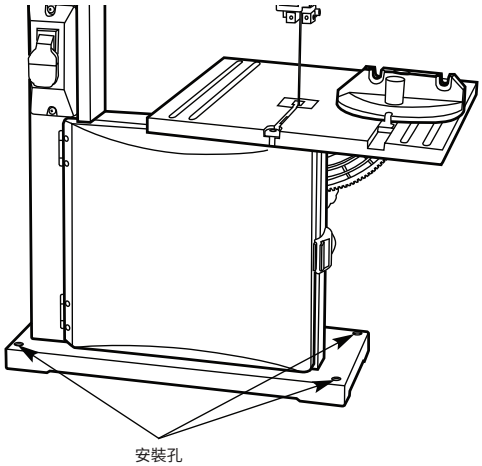

電源

⚠警告

機器組裝完成之前，請勿連接至電源。
機器使用 **120** 伏特，**60HZ** 交流電。將機器連接至電源之前，請確定開關處於「**OFF**」位置。

在範圍外的電壓下使用裝置可能導致過熱和馬達燒毀。高負載需要馬達端子電壓不得低於銘牌上規定的電壓。
· 馬達電源由鎖定翹板開關控制。取下鑰匙以防止未經授權使用。

接地說明

⚠警告

設備接地導體連接不正確可能導致觸電風險。
· 機器在使用時應接地，以保護操作員免於觸電。
· 如果發生短路，接地可為漏電流走在地線以降低觸電風險。
· 本機器配備經認可的 150V 3 芯電線和 3 腳接地型插頭（圖 4），以防止觸電危險。
· 接地插頭應直接插入正確安裝並接地的 3 腳接地型插座，如圖所示（圖 4）
· 插頭必須插入正確安裝且符合當地法規和條例接地的插座。
· 如果不完全瞭解這些說明或對工具是否正確接地有疑問，請諮詢合格的電工或服務人員。
· 請勿修改隨附的插頭。如果無法插入插座，則請合格的電工安裝合適的插座。僅限使用具有 3 腳接地型插頭的3 芯延長線和接受機器插頭的相配 3 芯插座，如圖 4 所示

圖 4 3 腳插座

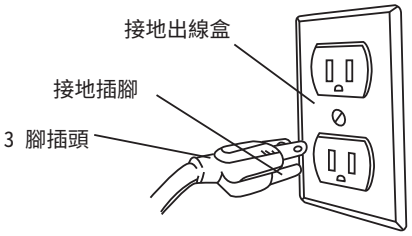

⚠警告

安裝或從插座上拔下插頭時，請勿用手指觸摸插頭的端子。
· 定期檢查工具線，如果損壞，則交由授權服務機構維修。
· 具有綠色外表面而有（或沒有）黃色條紋的絕緣導體是設備接地導體。如果需要維修或更換電線或插頭，請勿將綠色（或綠色和黃色）電線連接至帶電端子。

可使用臨時的 3 腳轉 2 腳接地轉接器（請見圖 5）將此插頭連接至相配的 2 芯插座，如圖 5 所示。臨時轉接器應只使用到合格的電工安裝正確接地的插座為止。

圖 5 2 腳插座

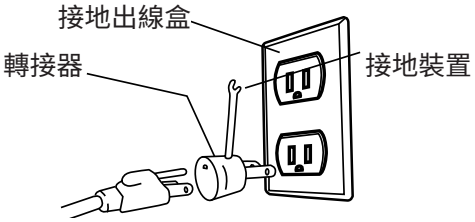

在加拿大，加拿大電工法規不允許使用臨時轉接器。在允許的情況下，轉接器側面的剛性綠色凸耳或端子必須牢固連接至永久性電氣接地，例如正確接地的水管、正確接地的出線盒或正確接地的電線系統。
· 許多蓋板螺絲、水管和出線盒未正確接地。為了確保正確接地，必須由合格電工測試接地裝置。

延長線

使用合適的延長線。確保延長線處於良好狀態。僅限使用具有 3 腳接地型插頭的 3 芯延長線和接受工具插頭的 3 極插座。使用延長線時，請務必使用足以承載機器電流的延長線。低於規格的電線會造成電壓下降，並導致功率損失和過熱的危險。使用表格確定是否為正確規格（A.W.G.）延長線。

延長線長度

電線規格	A.W.G.
25 呎 (7.62米)	18 guage
25 呎(7.62米)至 50呎(15.2米)	16 guage

附註：不建議使用長度超過 50呎(15.2米)的延長線。

馬達

120 伏特 AC 馬達的規格如下：

馬力（峰值 HP）	1/2
伏特	120
安培	2.5
赫茲	60
相位	單相
RPM	1725

說明

- 本 9" 帶鋸機具有焊接鋼製框架和鋁製工作台。它用於切割木材、塑膠和不含鐵金屬。堅固耐用的結構能夠承受連續的重型工作負載長達多年。
- 本帶鋸機配備角度規，適用於各種精密操作。
- 多功能可調式工作台可以輕易傾斜至 0 到 45 度之間的任何角度。
- 簡單快速的鋸條張力調整。
- 方便、全面的鋸條循跡機構調整具有視窗，便於操作。
- 集塵口能搭配集塵配件使您擁有健康整潔的工作環境。
- 強大、耐用的感應馬達提供既順暢又安靜的運轉。
- 本 9" 帶鋸機以功能眾多、操作方便、維護簡易、結構耐用、設計美觀為特色。它將提供可靠的服務，並滿足專業人士和業餘愛好者。

⚠警告

為了您的安全，請在使用本工具前閱讀整本操作手冊

安全注意事項

- 注意一般電動工具安全。務必瞭解所有安全規則。
- 調整或更換任何零件時，請中斷機器與電源的連接。
- 除非開關處於「OFF」位置，否則請勿插入插頭。
- 讓雙手遠離所有可動部分。
- 操作時請配戴眼部防護裝備或面罩。
- 確保所有可動部分皆可自由移動且不受干擾。
- 切勿在工件接觸鋸條的情況下將機器轉到「ON」。
- 請勿強行切割。減速或失速會使馬達過熱。
- 應正確定位和調整鋸條護罩和止推軸承，以防止鋸條側向和向後移動。
- 正確調整鋸條張力、循跡、鋸條導件和鋸條支撐軸承。
- 根據工件類型使用合適的鋸條。
- 切割前讓鋸條達到全速。
- 在開關轉到 OFF 且鋸條完全停止之前，請勿嘗試從鋸條上取下卡住的物體。
- 以穩定、緩慢且不變的方式饋送工件通過鋸條。
- 操作時，將工件穩穩地固定在工作台上。
- 不使用帶鋸機時，關閉開關並中斷電源。
- 遵循維護說明來維護帶鋸機。
- 切割前，下鋸條導件應調整至預期工件上方。
- 使用前，鋸條必須達到正確張力並經過循跡調整。

ON/OFF 開關

請參考圖 6

ON/OFF 開關位於帶鋸正面。若要開啟機器，請將開關拉到向上位置。若要關閉機器，請將開關推到向下位置。
附註：不使用機器時，機器應鎖定在「OFF」位置以防止未經授權使用。

- 若要鎖定機器，請將開關轉到「OFF」位置。抽出鑰匙。沒有鑰匙無法開啟開關。
- 如果在開關處於「ON」位置時取下鑰匙，則開關可以關閉但無法再次開啟。
- 若要解鎖，請將鑰匙放入開關裝置上的插槽，直到卡入。

圖 6

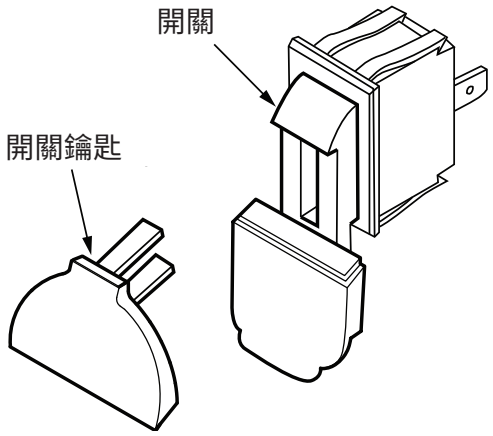

更換帶鋸鋸條

請參考圖 7 和 8

⚠警告

將開關轉到「OFF」位置並中斷機器與電源的連接。維修帶鋸鋸條時請戴皮手套。操作帶鋸時請勿戴手套

- 逆時針轉動鋸條張力旋鈕以釋放鋸條張力。
- 解鎖門閂並打開上門和下門。

· 轉動位於上門閂下方的鋸條導件鎖定旋鈕以鬆開上鋸條導件總成。
· 轉動上導件調整旋鈕，將上鋸條導件降到最低。
· 小心鬆開並轉開鋸條護板。
· 將工作台嵌件從鋁製工作台上取下。
· 將工作台鎖定嵌件從工作台插槽中取出。
· 鬆開舊鋸條並將它從工作台插槽中取出。
· 換上新鋸條。先檢查新鋸條。安裝時，鋸條的齒應朝下。否則，請將鋸條反轉。
· 將新鋸條放入鋁製工作台插槽。
· 將鋸條滑到上輪和下輪上。
· 將鋸條置於上下鋸條導件之間。
· 鬆開固定上下鋸條導件的導件軸承和導件托架的承窩頭螺栓，將其向後推離鋸條並重新鎖緊。
· 將鋸條護板卡入定位。
· 順時針轉動鋸條張緊桿直到停止。
· 把門關上，檢查是否對齊並固定門閂。門需要適當的密封才能讓集塵系統運作。
· 將嵌件和鎖定嵌件總成裝回工作台。
· 調整鋸條循跡機構。
· 檢查鋸條張力。視需要調整。

圖 7

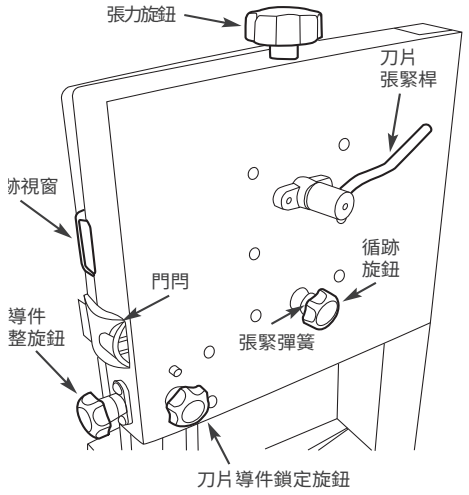

· 使用前請正確調整鋸條導件和支撐軸承。

圖 8

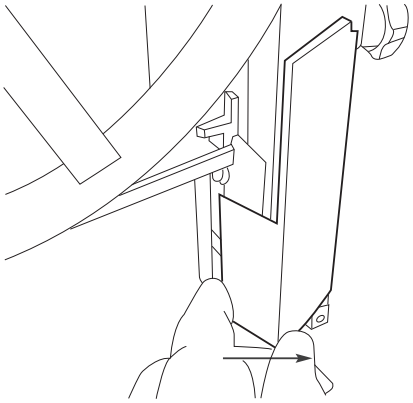

調整鋸條循跡機構

請參考圖 7

⚠警告

轉動輪子時請注意鋒利的刀刃。
調整鋸條循跡機構前，請將開關轉到 OFF 位置並中斷機器與電源的連接。

· 解鎖門閂並把門打開。
· 順時針手動旋轉驅動輪。鋸條應向下移動至工作台嵌件。從上門側面的視窗觀察鋸條移動。
· 如果鋸條在兩個輪子上置中，則不需要進一步的調整。
· 如果鋸條傾向一側而不在惰輪的中心，則需要調整鋸條。
· 鬆開右上側面板上的循跡控制旋鈕鎖定螺帽以釋放循跡控制旋鈕。
· 用左手小心、緩慢地順時針轉動惰輪，用右手調整循跡控制旋鈕，直到鋸條置中。
· 鋸條離開上門時，逆時針轉動循跡旋鈕。鋸條朝上門移動時，順時針轉動循跡旋鈕。
· 鋸條置中時，鎖緊循跡控制旋鈕的鎖定螺帽。
· 關閉上門。
· 操作機器時，可從視窗觀察鋸條循跡。

調整鋸條張力

請參考圖 7

· 鋸條張力由彈簧加載式鋸條張緊機構自動調整，不需要經常調整。然而，機器上有鋸條張力旋鈕，用於微調鋸條張力。
· 過度張緊的鋸條容易過度磨損和斷裂。張力不足的鋸條容易在操作時顫動和移動。
· 若要調整鋸條張力，鋸條不得與上下鋸條導件有任何接觸。將上鋸條導件升到最高。將鋸條導件移離鋸條。
· 開啟機器。
· 非常緩慢地釋放鋸條張力旋鈕，一次轉 ¼ 圈，直到鋸條開始顫動。
· 接著非常緩慢地鎖緊鋸條張力旋鈕，直到鋸條停止顫動。
· 將鋸條張力旋鈕再鎖緊 ¼ 圈。
· 關閉機器。
· 使用前請正確調整上下鋸條導件。

調整鋸條導件

請參考圖 9 至 11

- 不操作時，鋸條導件不應與鋸條接觸。
- 正確調整鋸條循跡和鋸條張力後，調整鋸條導件。
- 鋸條導件透過後側的軸承和兩側的導銷來支撐鋸條。這些都應調整成與鋸條距離0.4 mm，並位於齒的後方。若要快速測量，請將一張紙鈔折成兩半並放在鋸條與導銷或軸承之間。 4張紙鈔的厚度約為0.4mm。
- 若要調整導銷位置，請鬆開各個導銷塊上的螺絲。調整後固定螺絲。對上下鋸條導件進行相同操作。
- 調整上鋸條導件軸承位置，方式是鬆開軸承後方的承窩頭螺栓並重新定位鋸條導件軸。調整後鎖緊螺栓。
- 調整下鋸條導件軸承位置，方式是鬆開軸承後方的承窩頭螺栓並重新定位鋸條導件托架。調整後鎖緊螺栓。

圖 9

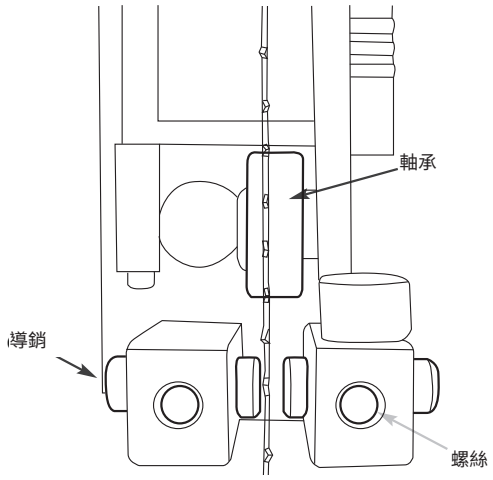

圖 10

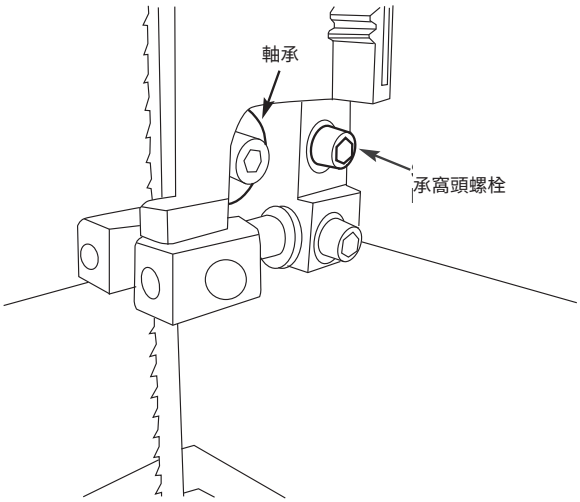

圖 11

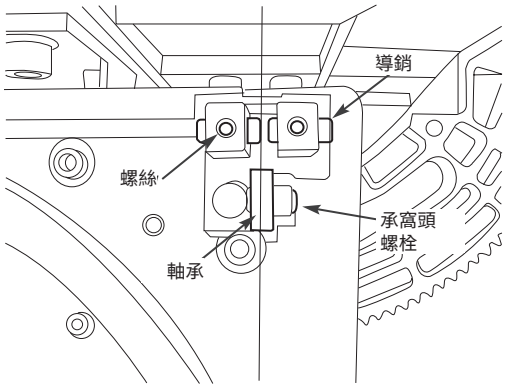

角度規

⚠警告

請勿同時使用角度規和靠板。
操作員可能會受傷及／和工件可能會損壞，因為鋸條可能會卡在工件上。

- 若要調整角度規，請使用角尺，一邊靠著角度規面，另一邊靠著鋸條面。
- 鬆開角度規上的鎖定旋鈕並調整至正確位置。
- 鎖緊鎖定旋鈕，鬆開指針螺絲，將指針調整至 0°，並鎖緊指針上的螺絲。

鋸條寬度

- 鋸條寬度是從齒的尖端到刀背的距離。POWERTEC 帶鋸鋸條寬度範圍為 3.1mm 至9.5mm。 3.1mm半徑的曲線切割需要3.1mm的鋸條寬度。 將 6.35mm寬度的鋸條用於15.8mm 切割半徑。將9.5mm的鋸條寬度用於31.7mm切割半徑。

鋸條間距

- 鋸條間距是每英寸齒數 (TPI)計算或鋸齒的尺寸。
- 每英寸齒數越多，切割速度越慢，但產生的切割表面越平滑；每英寸齒數越少，切割結果越粗糙，但速度越快。
- 如果是軟木，請使用每英寸齒數為 6 到 8 的鋸條。
- 如果是硬木，請使用每英寸齒數為 8 到 12 的鋸條。
- 間距過大而鋸條齒遇到過多材料時，會發生鋸條震動。這會使齒從鋸條跳脫。

輪廓鋸切

- 輪廓切割是自行引導工件以產生彎曲的形狀。
- 小心轉動工件，使鋸條跟隨而不扭曲。
- 使用窄鋸條切割急遽曲線或做出緩和切口。

斜切

· 斜切是將鋸台傾斜至所需程度。
· 鬆開鎖定把手以解鎖工作台。
· 旋轉旋鈕，將工作台傾斜到所需位置。
· 鎖緊鎖定把手以鎖定工作台。

維護 7

⚠警告

維修或拆解任何元件之前，請將開關轉到「**OFF**」位置並中斷機器與電源的連接。

清潔

· 讓機器和工作場所保持乾淨。避免鋸末堆積在工具上。
· 確定馬達保持乾淨無塵。
· 使用肥皂和水清潔塗漆零件、橡膠零件和塑膠護罩。
· 讓輪子保持乾淨。輪子上的碎屑會導致循跡不佳和鋸條滑動。
· 確保鋸條刷與鋸條接觸，以正確去除驅動輪上的異物。

潤滑

· 屏蔽滾珠軸承經過永久潤滑，不需要進一步的潤滑。
· 可以在皮帶張力總成和螺紋或滑動表面上塗抹少量的油。

讓工具保持良好狀態

· 如果電源線磨損、被切割或有任何損壞，請勿操作機器。
· 更換任何磨損、損壞或缺少的零件。使用列出的零件來訂購零件。
· 嘗試維修馬達可能造成危險，除非由合格的維修技師進行維修。
· 撥打客戶專線0958-510895 。

故障排除

徵狀	可能原因	修正措施
馬達無法啟動	1.低電壓 2.線路或插頭短路 3.馬達短路 4.馬達開路或連接鬆動 5.保險絲或斷路器不正確 6.開關有瑕疵 7.電容器有瑕疵	1.檢查電源的電壓是否正確 2.檢查線路和插頭是否有故障的絕緣體或短路的連接 3.檢查馬達上的連接。 4.檢查馬達上的連接 5.換成正確的保險絲或斷路器 6.更換開關 7.更換電容器
馬達失速或無法達到全速	1.電源過載 2.電源電壓低 3.延長線規格不正確 4.馬達過載 5.馬達短路或連接鬆動 6.保險絲或斷路器不正確	1.降低電源的工作負載 2.檢查電源的電壓是否正確 3.使用規格適當的延長線 4.降低馬達負載 5.檢查馬達連接是否鬆動或短路 6.換成正確的保險絲或斷路器
馬達過熱	馬達過載	降低馬達負載。關閉機器，直到馬達降溫
操作時機器變慢	操作時施加的壓力過大	減輕壓力
震動過度	1.帶鋸未牢固安裝至支架 2.支架表面不平整 3.皮帶磨損 4.皮帶輪未對齊 5.鋸條鬆動或損壞	1.將帶鋸鎖緊至支架 2.將支架整平 3.更換皮帶 4.調整皮帶輪 5.鎖緊或更換鋸條
切口粗糙	1.饋送過多 2.鋸條粗糙	1.減少饋送 2.換成細鋸條
切口歪斜	1.饋送太快 2.鋸條變鈍 3.鋸條導件總成或鋸條止推軸承鬆動 4.上鋸條導件離工件太遠 5.工件未成直角	1.降低饋送速率 2.更換鋸條 3.將鋸條止推軸承鎖緊在刀背後方0.4mm 的範圍內 4.將鋸條導件調整至正確位置 5.使用角度規或將工作台傾斜至 90°
鋸條破損過度	1.鋸條焊接不良 2.強行將寬鋸條用於小半徑 3.鋸條變鈍 4.上鋸條導件過高 5.鋸條未正確張緊 6.鋸條輪循跡不正確	1.更換鋸條 2.換成窄鋸條 3.更換鋸條 4.調整鋸條導件 5.收緊鋸條張力 6.調整鋸條循跡

9” 桌上型帶鋸機 解構圖

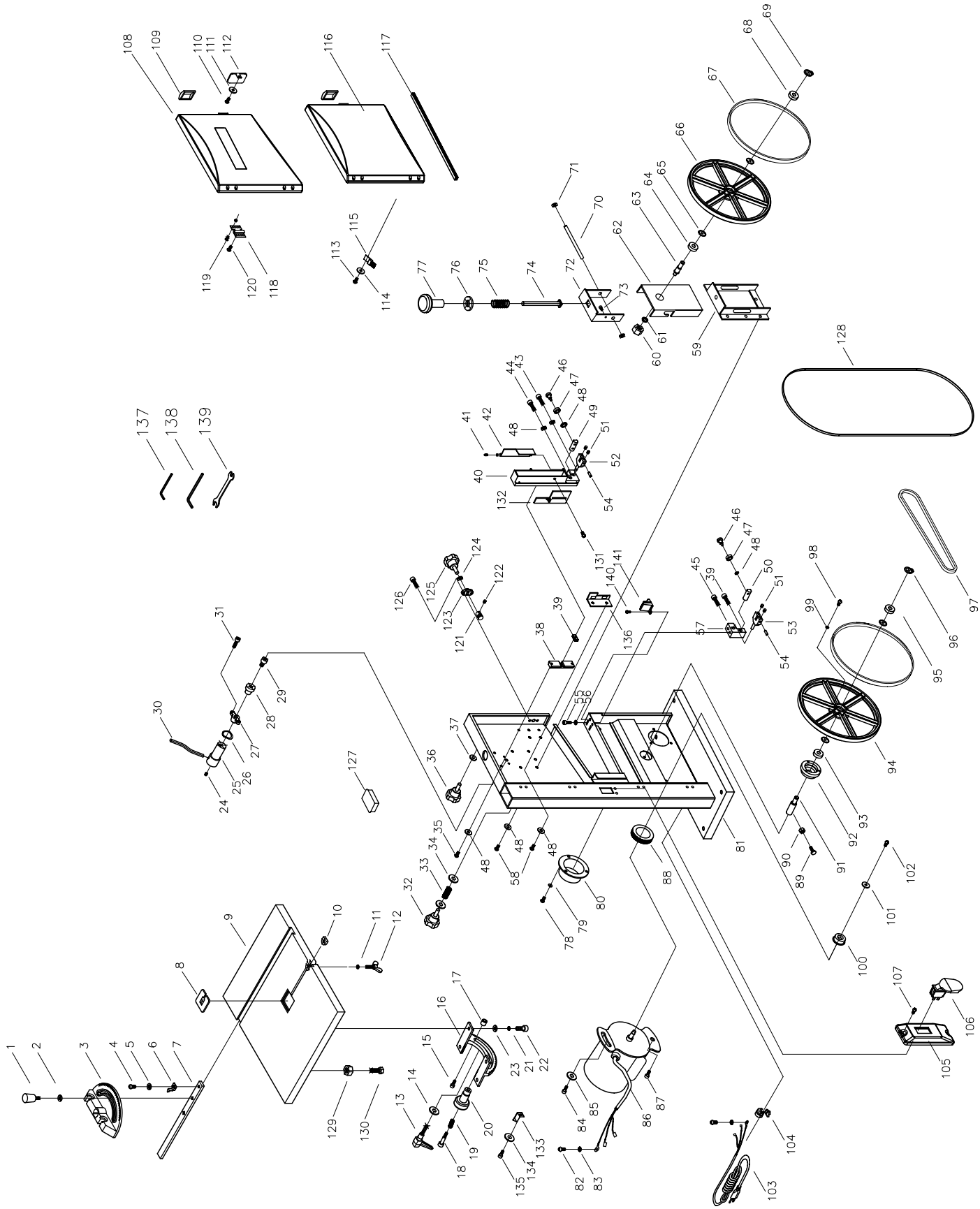
108
109
110
111
112
116
117
68
69
67
66
65
64
63
62
71
70
119
120
118
115
113
114
77
76
75
74
72
73
61
60
59
128
44
43
46
47
48
49
51
52
41
42
48
40
54
132
137
138
139
131
141
140
136
124
125
126
123
122
121
39
38
45
39
46
47
48
50
51
57
53
54
98
99
97
96
95
94
93
92
91
90
89
102
101
100
31
30
29
28
27
26
25
24
127
37
36
55
56
35
34
33
32
48
58
48
48
88
80
79
78
81
9
10
11
12
8
17
16
15
14
13
129
130
23
21
22
20
19
18
133
134
135
84
85
86
87
82
83
107
106
105
104
103
1
2
3
4
5
6
7

9" 桌上型帶鋸機零件規格清單

Key No.	Part No.	Description	Specification	Qty
1	BS900001	Handle		1
2	BS900002	Flat Washer	ø6	1
3	BS900003	Miter Gauge Scale		1
4	BS900004	Pan Head Screw	M4x6	1
5	BS900005	Flat Washer	ø4	1
6	BS900006	Pointer		1
7	BS900007	Side Bar		1
8	BS900008	Table Insert		1
9	BS900009	Aluminum Table		1
10	BS900010	Nut		1
11	BS900001	Spring Washer	ø6	1
12	BS900012	Wing Screw	M6	1
13	BS900013	Lock Screw	M8x25L	1
14	BS900014	Flat Washer	ø8	1
15	BS900015	Hex Socket Head Screw	M6x14L	2
16	BS900016	Trunnion		1
17	BS900017	Spacer		2
18	BS900018	Shoulder Bolt		1
19	BS900019	Spring		1
20	BS900020	Handle		1
21	BS900021	Spring Washer	ø8	4
22	BS900022	Hex Socket Head Screw	M8x16L	4
23	BS900023	Flat Washer	ø8	4
24	BS900024	Set Screw	M5xP0.8x6L	1
25	BS900025	Handle		1
26	BS900026	Washer	ø16	1
27	BS900027	Sleeve		1
28	BS900028	Eccentric		1
29	BS900029	Hex Socket Head Screw	M6x16L	1
30	BS900030	Eccentric Shaft		1
31	BS900031	Hex Socket Head Screw	M5xP0.8x10L	2
32	BS900032	Handle		1
33	BS900033	Spring		1
34	BS900034	Flat Washer	ø8	2
35	BS900035	Pan Head Screw	M5x12L	2
36	BS900036	Handle		1
37	BS900037	Flat Washer	ø8	1
38	BS900038	Mount		1
39	BS900039	Square Nut		1
40	BS900040	Upper Blade Guide		1
41	BS900041	Spring		1
42	BS900042	Blade Guard		1
43	BS900043	Hex Socket Head Screw	M5xP0.8x10L	2
44	BS900044	Hex Socket Head Screw	M5xP0.8x16L	1
45	BS900045	Hex Socket Head Screw	M5xP0.8x12L	1
46	BS900046	Screw		2
47	BS900047	Bearing		2
48	BS900048	Flat Washer	ø5	14
49	BS900049	Upper Bearing Bracket		1
50	BS900050	Upper Bearing Bracket		1
51	BS900051	Flat Head Screw	M4x6L	4
52	BS900052	Upper Guide Block		1
53	BS900053	Lower Guide Block		1
54	BS900054	Pin		4
55	BS900055	Hex Socket Head Screw	M6x8L	2
56	BS900056	Flat Wahser	ø6	2
57	BS900057	Lower Guide Mount		1
58	BS900058	Pan Head Screw	M5x8L	9
59	BS900059	Upper Cabinet Support		1
60	BS900060	Hexagonal Nut	M10	1
61	BS900061	Spring Washer	ø10	1
62	BS900062	Tracking Adjustment Bracket		1
63	BS900063	Shaft		1
64	BS900064	Bearing		1
65	BS900065	Retaining Ring		4
66	BS900066	Idler Wheel		1
67	BS900067	Wheel Band		2
68	BS900068	Bearing		1
69	BS900069	Retaining Ring		1
70	BS900070	Pin		1
71	BS900071	Push Nut		2
72	BS900072	Tension Bracket		1
73	BS900073	Hex Socket Head Screw	M5x6L	1
74	BS900074	Screw Bolt	M8x80L	1
75	BS900075	Spring		1
76	BS900076	Flat Washer	ø8	1
77	BS900077	Handle		1
78	BS900078	Pan Head Screw	M5x10L	3
79	BS900079	Flat Washer	ø5	3
80	BS900080	Dust Chute		1
81	BS900081	Cabinet		1
82	BS900082	Pan Head Screw	M5x8L	2
83	BS900083	Ext Tooth Washer		2
84	BS900084	Hex Socket Head Screw	M8x20L	1
85	BS900085	Flat Washer	ø6	1
86	BS900086	Motor		1
87	BS900087	Hex Socket Head Screw	M8x20L	1
88	BS900088	Seal		1
89	BS900089	Hex Head Screw	M6x16L	4
90	BS900090	Hexagonal Nut	M6	4
91	BS900091	Shaft		1
92	BS900092	Pulley		1
93	BS900093	Bearing		1
94	BS900094	Lower Wheel		1
95	BS900095	Bearing		1
96	BS900096	Retaining Ring		1
97	BS900097	Belt		1
98	BS900098	Tap Screw	M5x16	3
99	BS900099	Socket Head Bolt	ø5	3
100	BS900100	Pulley		1
101	BS900101	Flat Washer	ø5	1
102	BS900102	Flat Head Socket	M5x8L	1
103	BS900103	Power Cord		1
104	BS900104	Strain Relief		2
105	BS900105	Switch Box		1
106	BS900106	Switch		1
107	BS900107	Pan Head Screw	M5x10L	2
108	BS900108	Upper Door		1
109	BS900109	Latch		2
110	BS900110	Tap Screw	ST4.2x6L	1
111	BS900111	Flat Washer	ø4	1
112	BS900112	Window		1
113	BS900113	Tap Screw	ST4.8x10L	1
114	BS900114	Flat Washer	ø5	1
115	BS900115	Brush		1
116	BS900116	Lower Door		1
117	BS900117	Seal		2
118	BS900118	Hinges		4

9” 桌上型帶鋸機零件規格清單

Key No.	Part No.	Description	Specification	Qty
119	BS900119	Rivet		8
120	BS900120	Flat Head Screw	ø4x8L	8
121	BS900121	Pinion		1
122	BS900122	Set Screw	M4x4L	1
123	BS900123	Bracket		1
124	BS900124	Washer	ø6	1
125	BS900125	Handle		1
126	BS900126	Hex Socket Head Screw	M5xP0.8x10L	2
127	BS900127	Plug		1
128	BS900128	Blade		1
129	BS900129	Hexagonal Nut	M6	1
130	BS900130	Hex Head Screw	M6x23L	1
131	BS900131	Tap Screw	M4x10L	1
132	BS900132	Guard		1
133	BS900133	Pointer		1
134	BS900134	Flat Washer	ø5	1
135	BS900135	Hex Socket Head Screw	M5xP0.8x8L	1
136	BS900136	Limit Plate		1
137	BS900137	Hex Wrench		1
138	BS900138	Hex Wrench		1
139	BS900139	Wrench		1
140	BS900140	Pan Head Screw	M4x8L	2
141	BS900141	Blade Safe Cover		1

筆記

POWERTEC®

DuBois Tools

www.duboistools.com

0958-510895